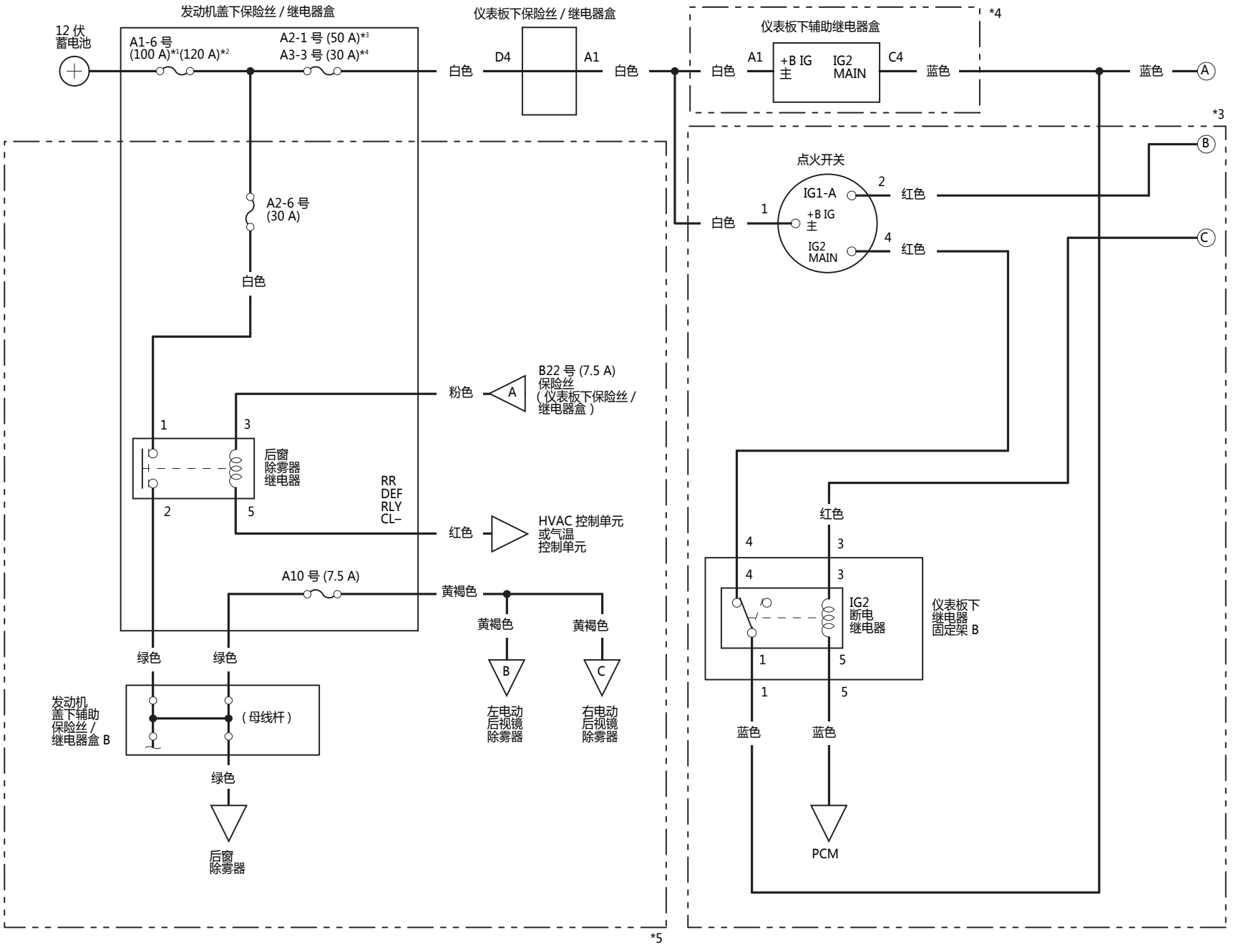*1：2.0 L 发动机
*2：2.4 L 发动机
*3：不带无钥匙进入系统
*4：带无钥匙进入系统
*5: 带后视镜除雾器